Certikin

Certikin condenserende zwembadketel:

MB20S, MB35S, MB50S

Kenmerken

- Gasgestookte condenserende zwembadketel
- Hoog rendement: 104%
- Geschikt voor directe verwarming van zwembadwater
- Koper/nikkel warmtewisselaar
- Modulerende branderregeling
- Geschikt voor binnen- of buitenopstelling
- Gesloten toestel
- Opstelling staand of aan de wand gemonteerd
- Stromingsrichting naar keuze van links naar rechts of van rechts naar links
- Cascade opstelling tot maximaal 8 ketels mogelijk

Tabel technische gegevens

Model		MB20S	MB35S	MB50S
Algemeen				
nom. belasting H_s (bovenw.)	kW	21,5	38,0	51,5
nom. belasting H_i (onderw.)	kW	19,5	34,2	46,4
nom. vermogen	kW	20,0	35,7	20,0
gewicht	kg	53	53	55
minimum waterdebiet	l/min	80	80	80
maximum temperatuur zwembad	°C	32	32	32
maximum temperatuur spa	°C	41	41	41
Aardgas, categorie I_{2L}				
gasverbruik G25	m^3/h	2,40	4,21	5,71
voordruk (nominaal)	mbar	25	25	25
Propaan, categorie I_{3P}				
gasverbruik G31	kg/h	1,66	2,72	3,69
voordruk (nominaal)	mbar	30	30	30
Elektrisch				
elektr.aansluiting	V/Hz	230/50	230/50	230/50
opgenomen elektr. vermogen	W	130	130	130
Aansluitingen				
gas	mm	22	22	22
zwembad	mm	50	50	50
rookgasafvoer/luchttoevoer (concentrisch)	mm	80/125	80/125	80/125

Havendijk 47
4153 AW Beesd
t 085 489 12 00
f 085 489 12 09
e info@b3heating.nl
i www.b3heating.nl

B3 heating

Afmetingen

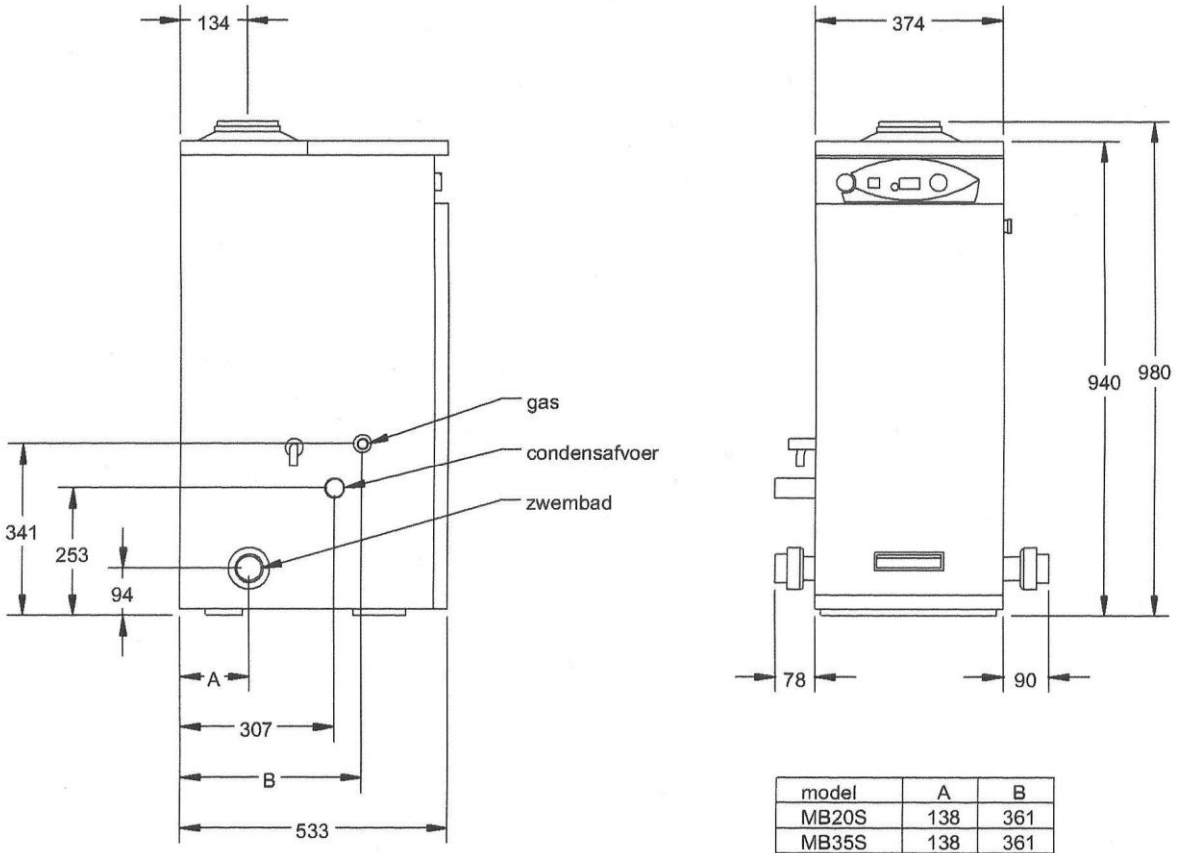

model	A	B
MB20S	138	361
MB35S	138	361
MB50S	170	425

Waterzijdige weerstand

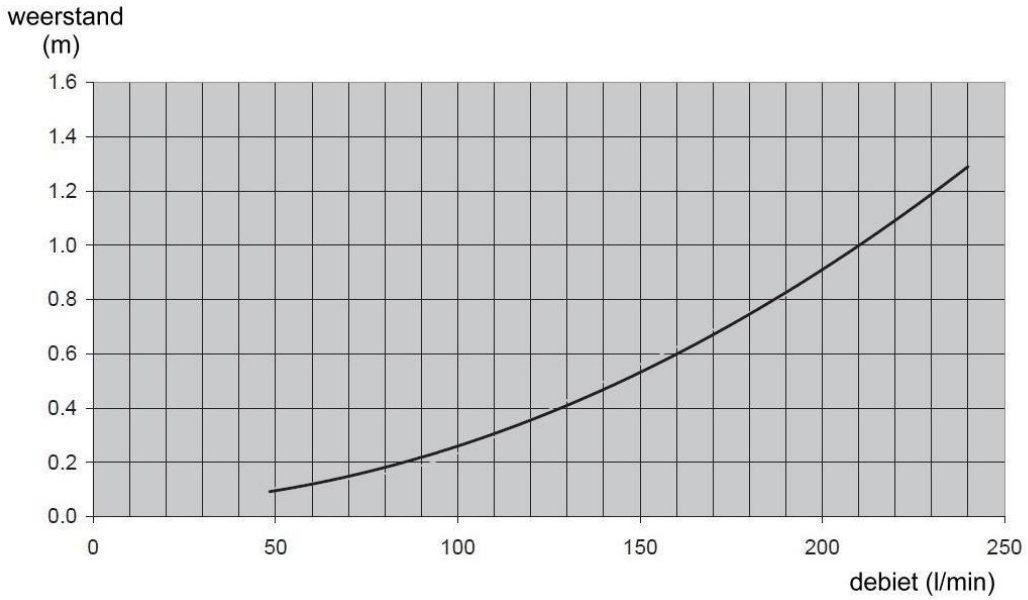

Havendijk 47
4153 AW Beesd
t 085 489 12 00
f 085 489 12 09
e info@b3heating.nl
i www.b3heating.nl